MAPESOL

Matériels et Pénétromètres pour étude de sol

MAP80

PÉNÉTROMÈTRE DYNAMIQUE SUR CHENILLES

MADE IN FRANCE
FABRIQUÉ EN FRANCE

www.mapesol.fr

MAP80

PÉNÉTROMÈTRE DYNAMIQUE SUR CHENILLES

Pénétromètre dynamique sur chenillard. Machine entièrement hydraulique motorisée par un moteur essence Honda (puissance 11 ch) à démarrage électrique et manuel.
Pénétromètre équipé d'un mouton de battage avec un poids et une hauteur de chute modulable (DPL, DPM, DPH, DPSH-A suivant la norme NF P 22476-2).
Battage du mouton et extraction des tiges entièrement automatique à transmission hydraulique.

Cinématique de mât sur 3 axes pour le positionnement et la mise en station de la machine :
- Permet un réglage de la verticalité très rapide.
- Garantit l'appui du mât au sol (même dans les terrains les plus accidentés).
- Élimine le besoin de recourir à des pieds de calage.
- Rend la machine plus compacte lors de l'essai.
- Garantit une meilleure stabilité de la machine lors d'un essai.

MADE IN FRANCE
FABRIQUÉ EN FRANCE

APPLICATIONS

- Sondage au pénétromètre dynamique suivant norme NF P 94-115 et NF EN ISO 22476-2.
- Essai de pénétration au carottier NF EN ISO 22476-3.
- Contrôle de compactage (avec le système d'acquisition MSbox) suivant norme NF P 94-063.

ACQUISITION EN OPTION

Boîtier d'enregistrement MSboxV2 embarqué
et logiciel de traitement de données MSlog.

MAP80

OPTION ACQUISITION MSBOXV2

MSBOX V2

Boitier d'acquisition pour pénétromètre dynamique embarqué sur machine. Les choix technologiques retenus sont directement issus des retours clients comme notamment la demande d'abandonner la technologie tactile particulièrement "non adaptée" aux environnements de chantiers.

La MSboxV2 est équipée d'un GPS pour géolocaliser chaque essai, d'un clavier complet, de 2 prises de connexions, et d'une caméra intégrée pour la prise de photos. L'écran couleur 7" permet une visualisation en direct des pénétrogrammes et des courbes de références.

Ce système est polyvalent, il peut se monter en lieu et place de tous nos anciens systèmes d'acquisition.

Applications :
- Enregistreur de paramètres pour sondage au pénétromètre dynamique suivant norme NF P 94-115 et NF EN ISO 22476-2
- Enregistreur, mise en forme et calcul de résultat d'essais de Contrôle de compactage suivant norme NF P 94-063

LOGICIEL MSLOG

Livré avec le logiciel MSlog pour le traitement et la rédaction des rapports sur ordinateur.

Fonctions principales MSlog :
- Traitement des données enregistrées par le boitier MsboxV2
- Calcul automatique du type d'anomalie (contrôle de compactage)
- Rédaction de rapports complets
- Possibilité d'insérer des pages libres
- Possibilité d'insérer des pages de plan avec les essais géolocalisés

Le logiciel MSlog est livré avec notre système d'acquisition MSboxV2, il peut être installé sur autant de postes souhaités sans limite. Ainsi les utilisateurs profiteront des éventuelles mises à jour sans besoin de quelconque abonnement.

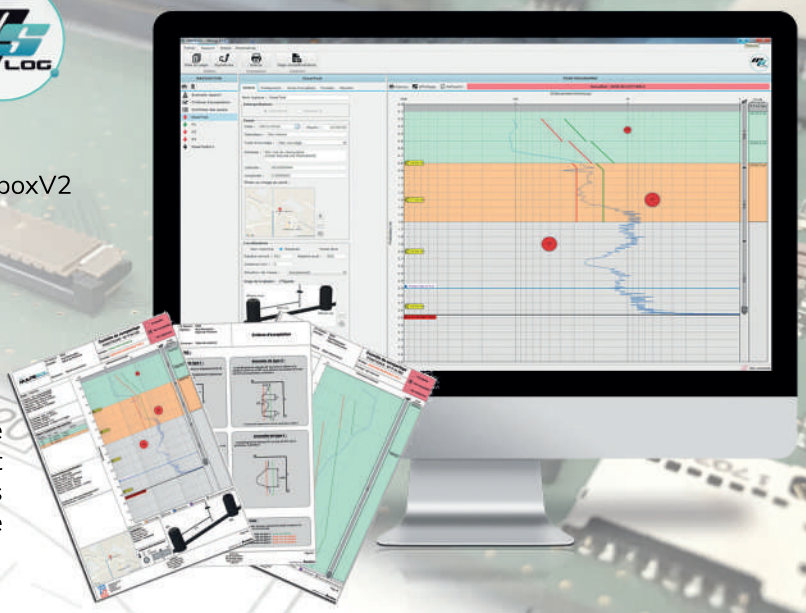

MAP80
DIMENSIONS ET POIDS

DIMENSIONS EN MM

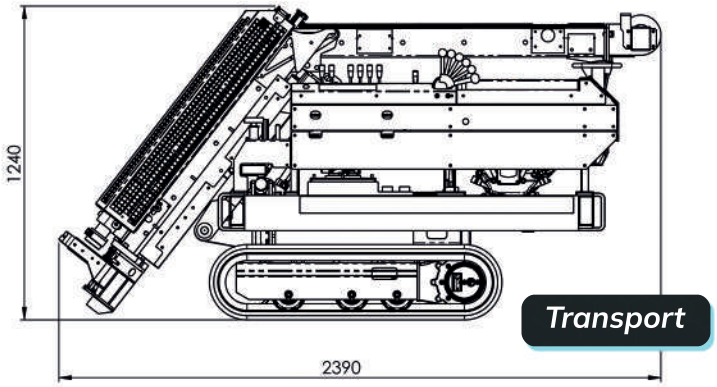

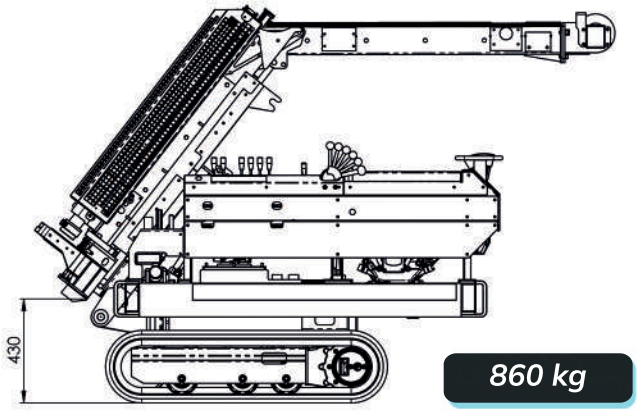

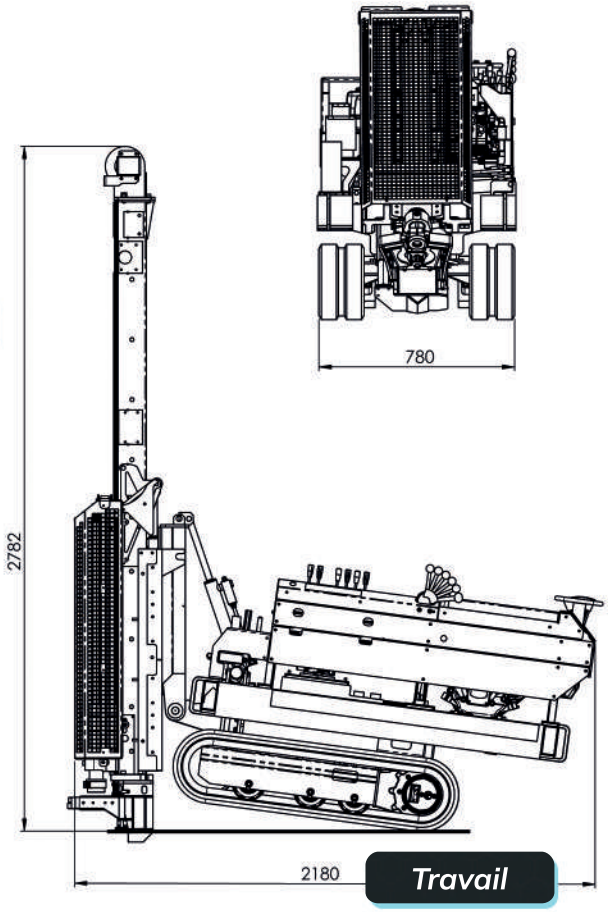

CINÉMATIQUE / MISE EN STATION

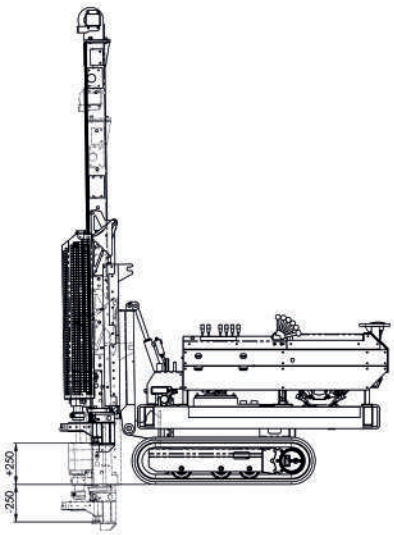

Relevage

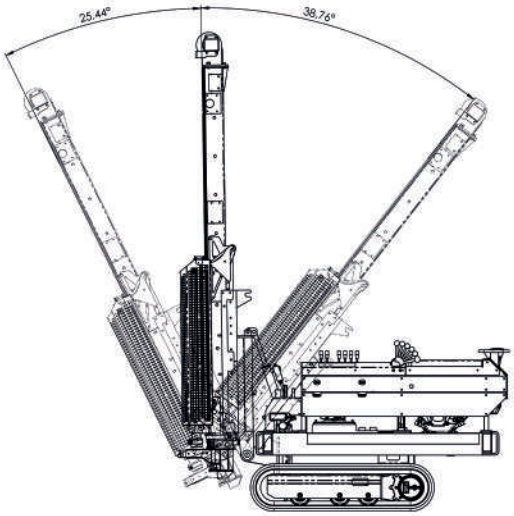

Translation mât

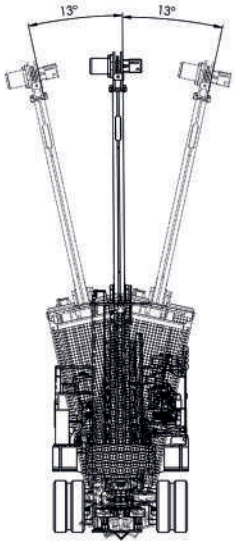

Auréolaire

MAP80
CARACTÉRISTIQUES TECHNIQUES

MÂT
Relevage : Vérin hydraulique +/- 45°
Inclinaison latérale (auréolaire) : Vérin hydraulique +/- 13°
Translation mât (avance aux rochers) : Vérin hydraulique, course de 500mm

SYSTÈME DE BATTAGE PÉNÉTROMÈTRE DYNAMIQUE
Type : Automatique par chaine
Relevage système de battage : Vérin hydraulique
Glissière pénétromètre (course en mm) : 1200
Glissière tête de rotation (course en mm) : N/C
Mouton modulable (10+20+20+13.5Kg) :
DPSH-B : 63.5Kg / Hauteur de chute : 750mm
DPH : 50Kg / Hauteur de chute : 500mm
DPM : 30Kg / Hauteur de chute : 500mm
DPL : 10Kg / Hauteur de chute : 500mm

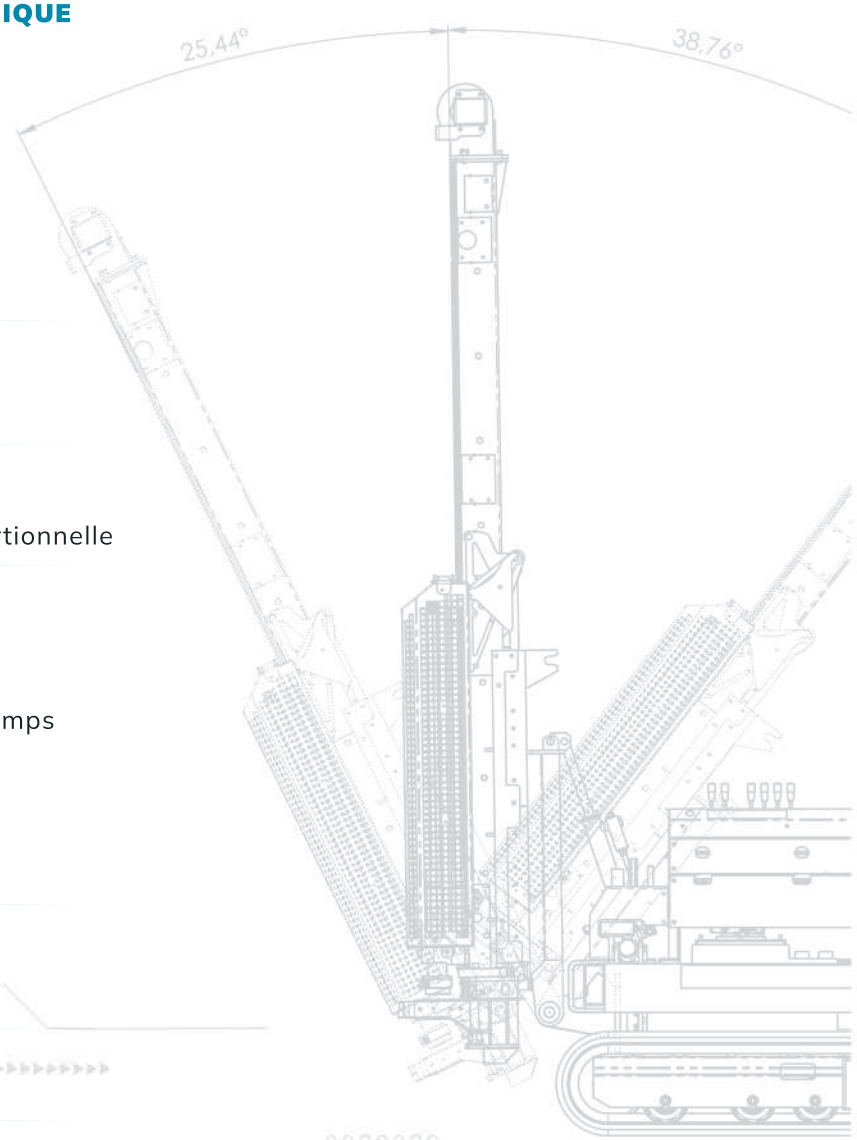

VÉRIN EXTRACTEUR
Type : Vérin hydraulique avec cycle automatique
Puissance extraction : 10 Tonnes

CHÂSSIS/PORTEUR
Type : Chenillard {Vitesse déplacement (km/h) : 5}
Déplacement : Hydraulique avec commande proportionnelle

TRANSMISSION/PUISSANCE
Type : Hydraulique
Capacite réservoir hydraulique (litres): 40
Pompes : 2 pompes à engrenages
Motorisation : Moteur à essence, monocylindre 4 temps
Modèle : Honda GX390
Démarrage : Electrique et lanceur manuel
Puissance : 11.7 (HP) - 8.7 (kW) à 3600 T/min
Capacite réservoir (litres) : 6.1
Horamètre : Numérique

SYSTÈME ÉLECTRIQUE
Batterie : 12 Volts - 33Ah
Projecteur : LED, 15W

PEINTURE
Type : Thermolaquage bicouche

ACCESSOIRES/CONSOMMABLES
Tiges : Diamètre 32mm
Pointes : Fixes ou perdues de 20cm²
Prélèvement : Carottier, échantillonneur à fenêtre, SPT

DOCUMENTATION
Manuel utilisation et entretien du pénétromètre
Manuel utilisation et entretien du moteur
Nomenclature des pièces détachées

GARANTIE
1an pièces et main d'œuvre en nos ateliers

MAPESOL

Matériels et Pénétromètres pour étude de sol

Concepteur et fabricant de matériel pour étude de sol

LOCATION DE PÉNÉTROMÈTRES

Suivez-nous

www.mapesol.fr

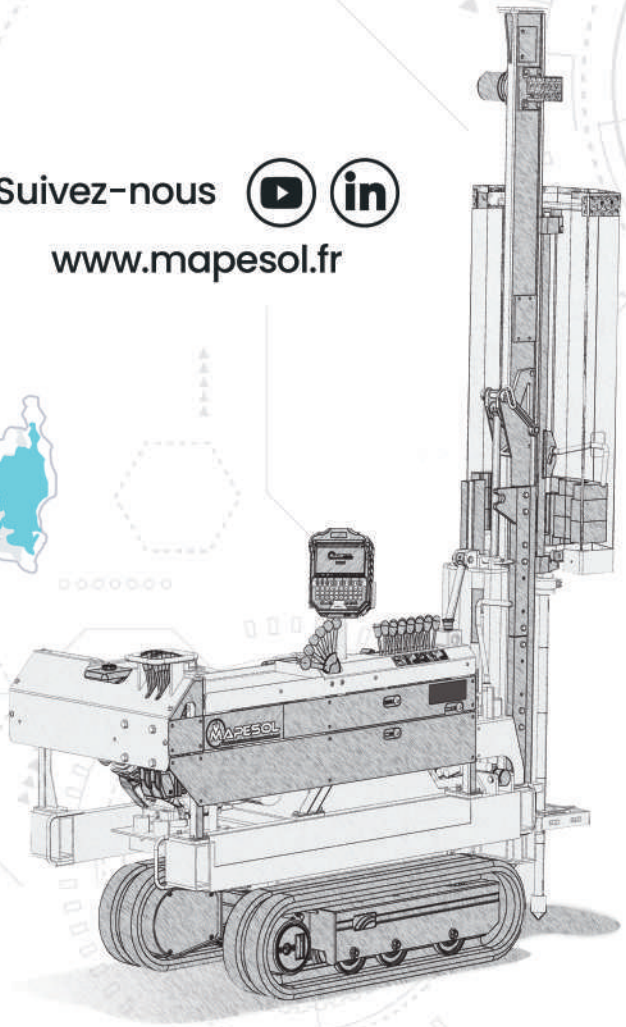

- Sondeuse / Pénétromètre
- Pénétromètre énergie variable
- Système d'acquisition
- Logiciel
- Consommables

MAPESOL
24 Impasse du Pastrihoun - ZA de la Gandonne
13300 Salon de Provence
Tél : +33 (0)4 42 56 89 00
Email : contact@mapesol.fr

AGENCE NORD
750 Rue des longues Rayes
60610 La Croix Saint Ouen
Tél : +33 (0)3 44 44 96 94 - Port : +33 (0)6 58 03 80 52
Email : atelier60@mapesol.fr